Technische Information / Planungsunterlage

Stromzuführungssystem TX 100

Einsatzmöglichkeiten:

- für ortsveränderliche Signalgeber wie z.B. Sicherheitskontaktleisten an Toren

Die wichtigsten Funktionen im Überblick:

- lieferbar in Fahrweglängen von 3,0–13,3m
- Profil, Alu-natur eloxiert
- 5 polige Leitung (5 x 0,35mm2)
- Leitungswagen, Kst.
- optional: Säule mit Gabel (für den Einsatz bei Schiebetoren)

www.tousek.com

Tousek Ges.m.b.H. Österreich
A-1230 Wien
Zetschegasse 1
Tel. +43/1/667 36 01
Fax +43/1/667 89 23
info@tousek.at

Tousek GmbH Deutschland
D-83395 Freilassing
Traunsteiner Straße 12
Tel. +49/86 54/77 66-0
Fax +49/86 54/5 71 96
info@tousek.de

Tousek GmbH Schweiz
CH-6275 Ballwil
Bahnhofstraße 14
Tel. +41/0/41 448 2965
Fax +41/0/41 448 2966
info@tousek.ch

Tousek Sp. z o.o. Polen
PL 43-190 Mikołów (k/Katowic)
Gliwicka 67
Tel. +48/32/738 53 65
Fax +48/32/738 53 66
info@tousek.pl

Tousek s.r.o. Tschechische Rep.
CZ-130 00 Praha 3
Jagellonská 9
Tel. +420/2/2209 0980
Fax +420/2/2209 0989
info@tousek.cz

tousek®
AUTOMATISCHE TORANTRIEBE

Stromzuführungssystem TX 100

Einsatz des TX100 Systems bei:

... waagrechtem Torbetrieb

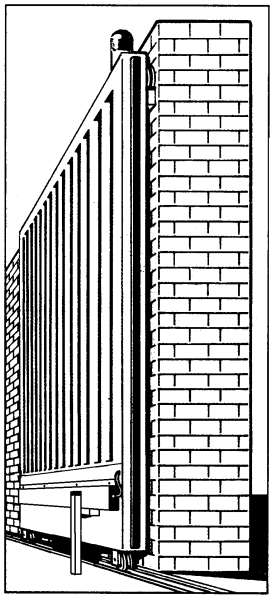

... Falttorbetrieb

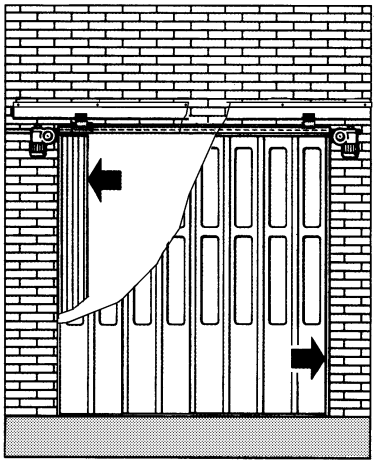

... senkrechtem Torbetrieb

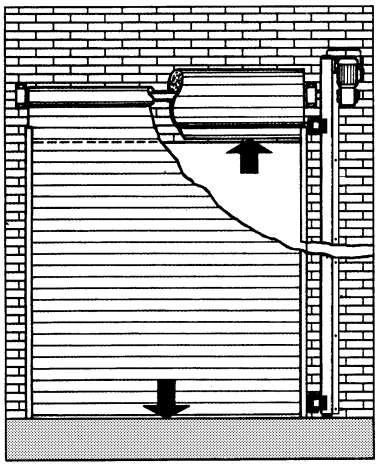

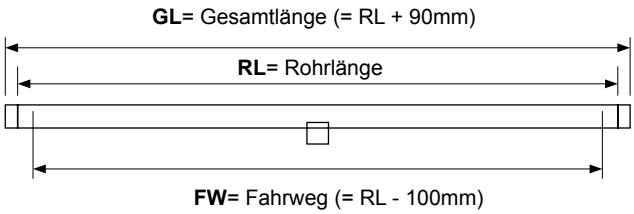

Standardmäßige Ausführung: in „Rechts“
auf Wunsch auch in „Links“ lieferbar

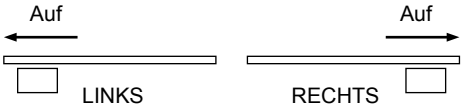

Profil-Abmessungen:

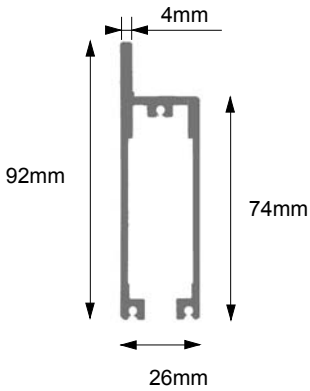

Stromzuführungs-system TX100 mit optionaler Säule für den Einsatz bei Schiebetoren.

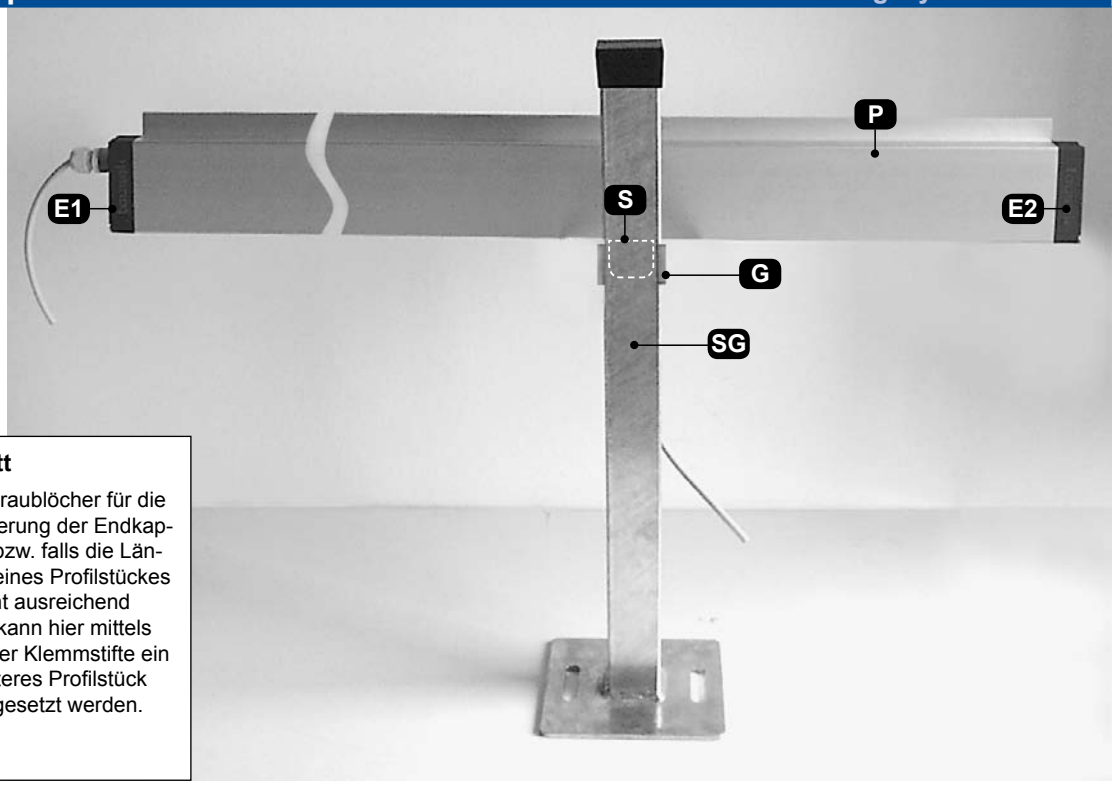

Profilquerschnitt

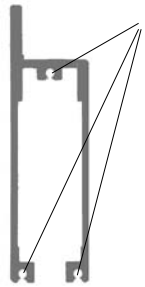

Schraublöcher für die Fixierung der Endkappe bzw. falls die Länge eines Profilstückes nicht ausreichend ist, kann hier mittels dreier Klemmstifte ein weiteres Profilstück aufgesetzt werden.

Montagebeispiel „Ausführung RECHTS“

(P) Profil
(K) Führungskette
(S) Schlitten
(G) Mitnehmergabel
(SG) Säule für Mitnehmergabel
(E1) Endkappe mit Kabeleinführung
(E2) Endkappe ohne Kabeleinführung

Wichtig

- **Das Profil (P) in Abständen von ca. 1m mit dem Tor verschrauben**
- **Mindestabstand Säulenmitte zur Profilkante: 100mm**

Tor geschlossen

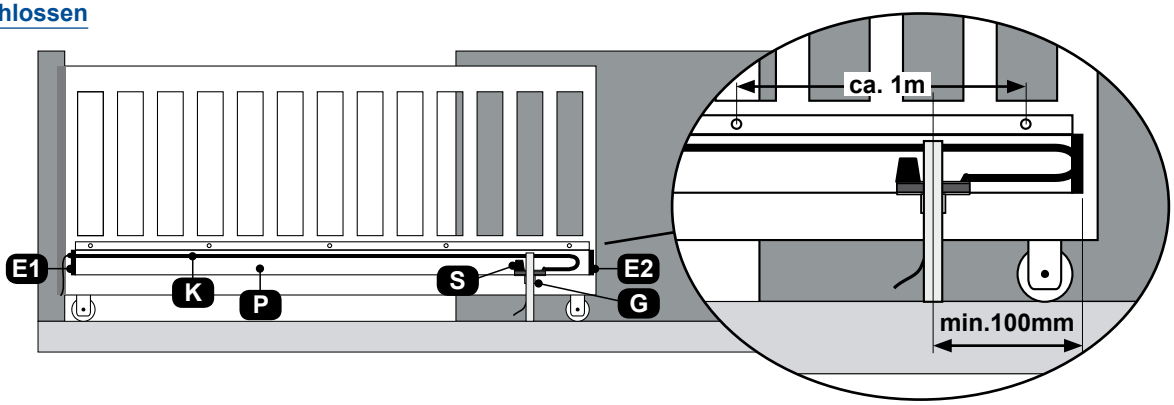

Tor offen

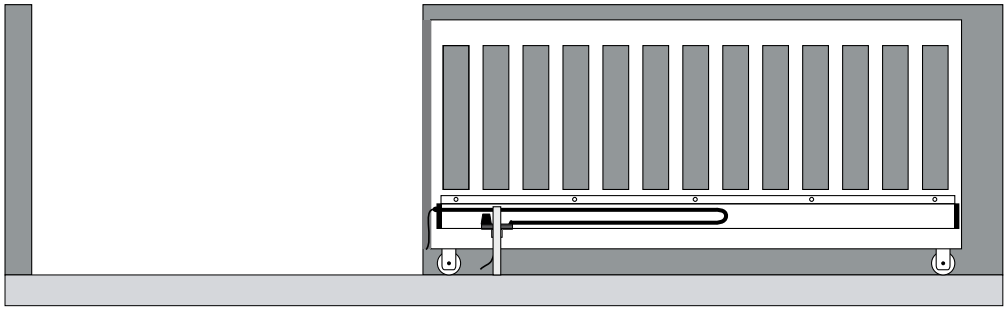

- Maße in mm

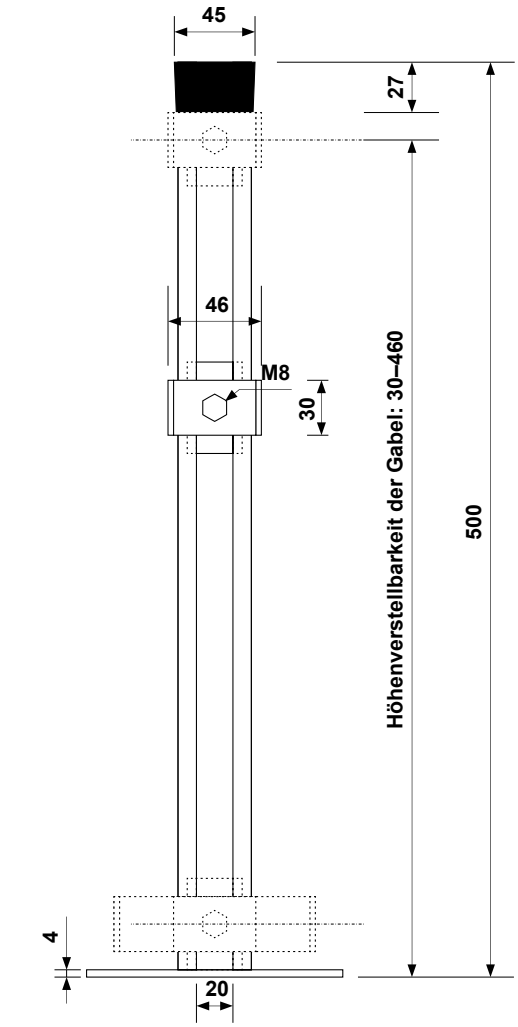

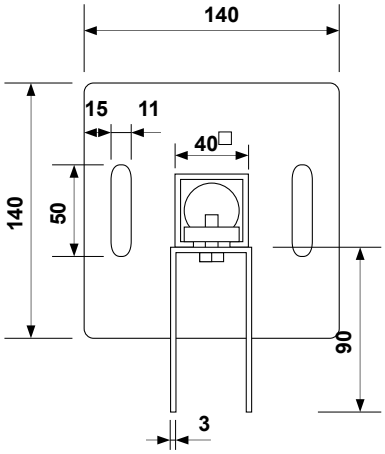

Maße und technische Änderungen vorbehalten !

Diese Anleitung ist unser Eigentum und darf an Firmen des Mitbewerbes nicht ausgehändigt werden. Jeglicher Nachdruck, auch auszugsweise, ist ohne unsere Zustimmung nicht gestattet. Für eventuell entstandene Druckfehler oder Irrtümer ist jede Haftung ausgeschlossen. Mit Erscheinen dieser Ausgabe verlieren alle vorangegangenen Versionen ihre Gültigkeit.