tousek
AUTOMATISMES POUR PORTAILS

Complément pour la notice de montage du PULL T

Déverouillage électrique d‘urgence

Applications:

- Le déverrouillage électrique de secours de la série PULL T permet l‘ouverture manuelle de la porte en cas de panne de courant, sans avoir préalablement effectué un déverrouillage mécanique.

Les fonctions les plus importantes en un coup d‘œil:

- Déverrouillage / Vérrouillage via bouton d impulsion ou radio ou déverrouillage en cas de coupure de ourant et ou baisse de tension, selectiobbable.
- 24 V Batterie pour assurer la fonction de déverrouillage / verrouillage avec protection contre les décharges profondes.
- Affichage de l‘état actuel des déverrouillage moteurs par relais.
- Différents modes réglables par Interrupteur DIP à 4 voies
- Affichage LED de l‘état de fonctionnement (après la première entrée d‘impulsion)
- indicateur LED de la charge de la batterie

Important

- **Le moteur est livré déverrouillé.**
- **L’entraînement ou le déverrouillage d’urgence ne peut être utilisé qu’avec notre système de contrôle!**
- **ATTENTION: l‘utilisation de sources d‘alimentation externes (par exemple, une batterie, ...) détruira le moteur de déverrouillage d‘urgence!**
- **PLANIFICATION / ASSEMBLAGE NOTE: Il est essentiel de respecter les dimensions du PULL T avec déverrouillage d‘urgence!**
- **Ne convient pas pour un fonctionnement continu (déverrouillage / verrouillage permanent)!**

Important lors du verrouillage

Assurez-vous de déplacer manuellement la porte après l‘avoir verrouillée jusqu‘à ce que la boîte de vitesses s‘enclenche!

Informations techniques

Déverouillage électrique d‘urgence PULL T			
Centrale de commande			
Alimentation	230V a.c., +/-10% 50Hz	indice de protection	IP54
Sorties de déverouillage d‘urgence	2 x 80W, 24Vd.c. (PWM)	Température ambiante	- 20°C à + 70°C
Verrouillage/déverouillage	via 2 entrées impulsions ou récepteur radio enfichable STN 2		
Batterie	24Vd.c. (Protection contre les décharges profondes)	Art.Nr.	12112160
Indication d‘état	par relais (charge de contact 230V / 6A): ON = déverrouillé, OFF = verrouillé		
moteur de déverrouillage			
Alimentation	24Vd.c.	Art.Nr.	13830050
indice de protection	IP44		

www.tousek.com

Exécution, compilation, modifications techniques ainsi que les erreurs de composition et d’impression réservées.

- Avant l‘installation du déverouillage électronique d‘urgence, il faut que celui déjà installé sur le moteur soit démantelé avec déverouillage manuel.
- Dans ce but déverouiller le moteur:

Couper l‘alimentation du courant!

Soulever le couvercle de la serrure à cylindre **(A)** et ensuite retourner-le. Insérer la clé dans la serrure **(Z)** et tourner dans le sens des aiguilles d‘une montre jusqu‘à ce qu‘elle s‘arrête. En tournant le levier de dégagement **(E)** comme indiqué (180 °) le moteur est déverrouillé.

- Après avoir retiré la vis **(P1),** le capot **(H)** peut être enlevé.

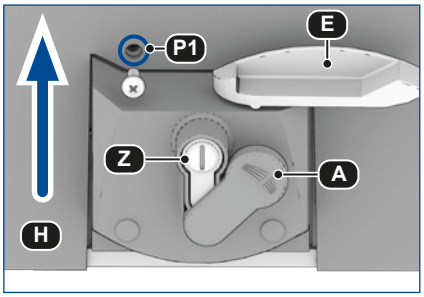

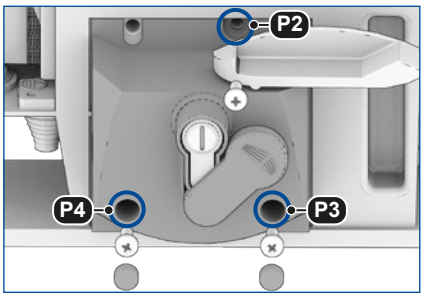

- Après avoir retiré les bouchons en caoutchouc **(P3–4)** et les vis **(P2–4)** le déverrouillage d`urgence peut être retiré. Maintenant, après avoir desserré la vis, retirez l‘interupteur à lames avec le câble de déverrouillage de secours. Retirez d‘abord la fiche de la centrale de commande **(ST).**

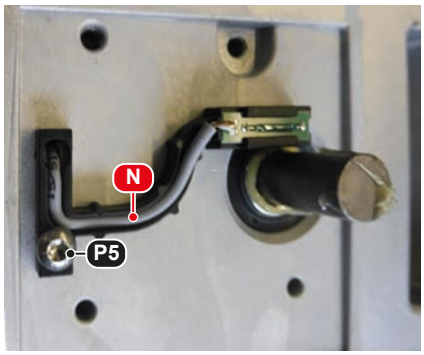

- Maintenant faire conduire le câble de déverrouillage de secours **(N)** du déverrouillage moteur à travers le Passe-fils en caoutchouc dans l‘ouverture du moteur **(X)** à l‘intérieur du moteur et le brancher sur la centrale de commande **(ST)** comme indiqué.

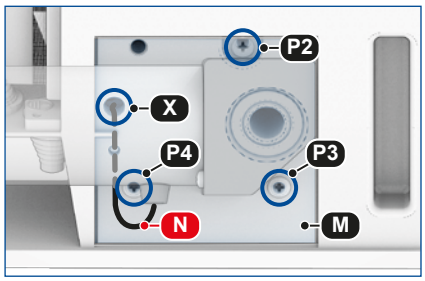

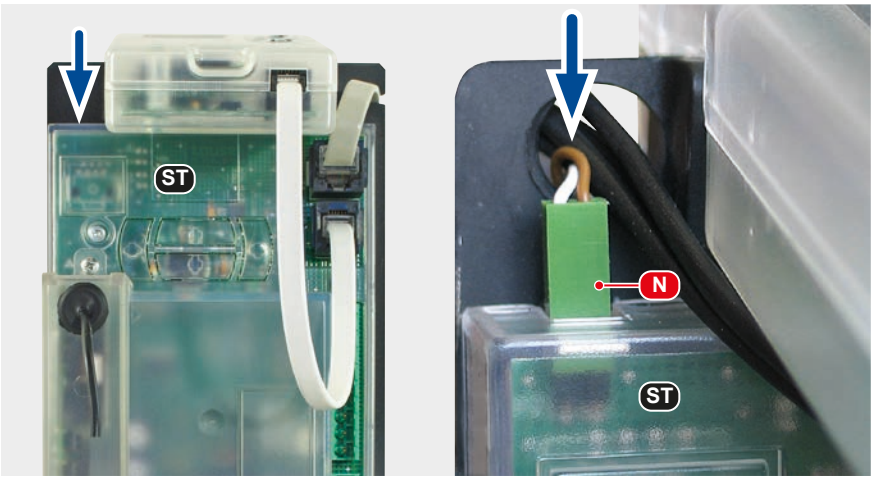

- Maintenant mettre le déverrouillage électrique de secours avec la plaque de montage **(M)** sur le moteur et encore une fois revissez aux positions **(P2–4).**
- Maintenant, replacer le capot **(H)** et fixer le avec la vis **(P1).**
- Faire passer le câble (V) à la centrale de commande du déverouillage électrique d‘urgence et le connecter sous forme de connexion succesif. (➔ *voir connexion électrique*).

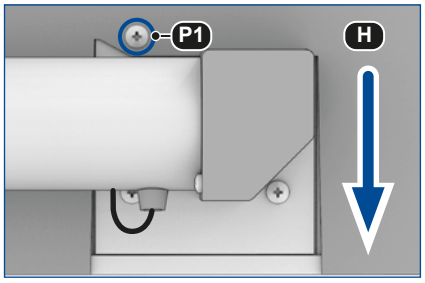

Gérer soigneusement le routage des câbles. Le câble ne doit pas être posé de manière à ce qu‘il soit endommagé lors de l‘installation du capot. Assurez-vous que le peigne du câble de déverrouillage d’urgence **(N)** est connecté à la centrale de commande!

N Le fil de déverouillage électrique
→ connexion à la centrale de commande du moteur PULL T

V Le fil de l‘alimentation
→ connexion à la centrale de commande du déverouillage électrique(borne X2)

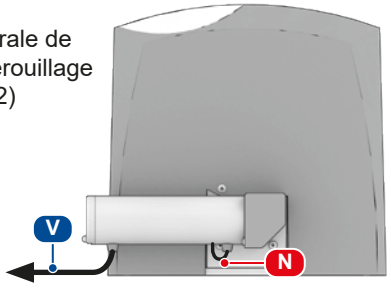

Connexion électrique

Complément pour la notice de montage du **PULL T**

Attention

- **Avant de réaliser les connexions électriques, l'ensemble du système (y compris l'unité de commande) doit être mis hors tension.**
- **Les règles de sécurité pour éviter les chocs électriques doivent être respectées.**
- **L'appareil ne doit être connecté que par une personne qualifiée.**
- **L'appareil ne doit pas être utilisé dans des environnements potentiellement explosifs!**

Assurez-vous de faire attention à la polarité correcte! - Une mauvaise connexion détruit la batterie de secours et la centrale de commande!

- Avant la mise en service, installer le câble rouge au pôle positif.
- Le câble bleu de l'impression de chargement est connecté au pôle négatif.

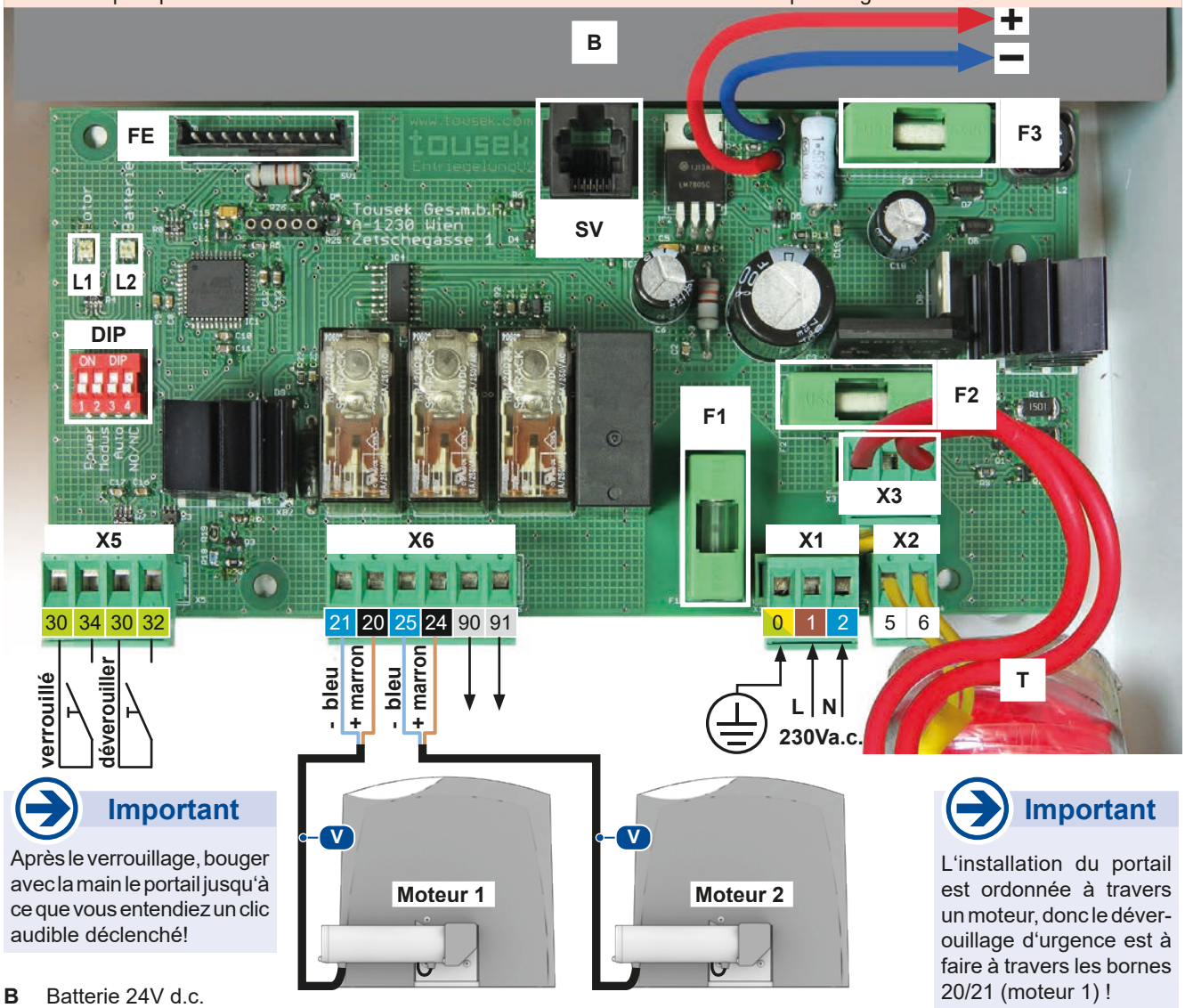

Important

Après le verrouillage, bouger avec la main le portail jusqu'à ce que vous entendiez un clic audible déclenché!

Important

L'installation du portail est ordonnée à travers un moteur, donc le déverouillage d'urgence est à faire à travers les bornes 20/21 (moteur 1) !

B Batterie 24V d.c.
T Transformateur
F1 Fusible F 250mA
F2 Fusible T 1,5A
F3 Fusible F 10A
SV Service jack

X5 **30/32** contact d'entrée **déverouiller**
30/34 contact d'entrée **verouiller**

X6 Dé/Verouillage moteur
20/21 **pour moteur 1**
24/25 **pour moteur 2**
90/91 sortie de relais sans potentiel
ON: déverrouillé, OFF: verrouillé
Charge de contact 230V / 6A

X1 Alimentation: **0:** mise à la terre, **1/2:** 230Va.c.

X2 230V a.c. Transformateur primaire

X3 24V a.c. Transformateur secondaire

L1 LED 1 **rouge:** déverrouillé / **vert:** verrouillé
L2 LED 2 LED tricolore indiquant l'état de charge de la batterie
rouge: vide (0-50%) / **orange:** moyen (51-90%) / **vert:** plein (91-100%)
OFF: batterie défectueuse

FE Logement de récepteur radio (verrouillage / déverrouillage via radio) s'applique pour brancher La carte réceptrice STN2: **1er canal:** déverrouillé / **2ème canal:** verrouillé

Avec DIP 4 = ON, le logement du récepteur radio (FE) est désactivé!

DIP Bloc d'interrupteurs DIP à 4 voies DIP pour le réglage des options suivantes:
DIP 1= ON !!! (pour les lecteurs PULL T)
DIP 2: ON = **2 moteurs** de déverrouillage, OFF = **1 moteur**
DIP 3: ON = Déverrouillage automatique après une panne de courant

Pour le re-vérrouillage, une impulsion au contact d´entrée 30/34 ou une commande radio (canal 2) est requise**!**

DIP 4: ON = entrée NC (b. 30/32) pour le déverrouillage. **B.30/34 pas actif!**
OFF = entrées NO (les bornes 30/32 et 30/34 sont actives)!

- Dimensions en mm

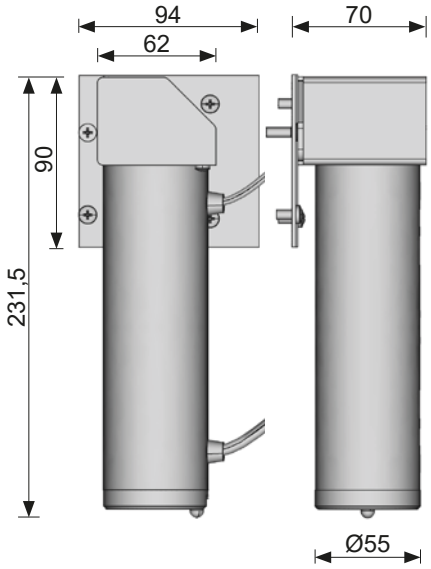

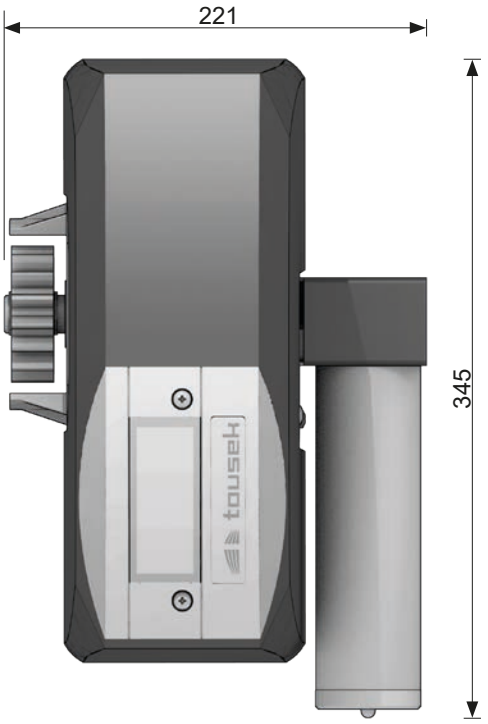

Déverouillage d'urgence-boitier de la centrale de commande IP54

Sous réserve de dimensions et de modifications techniques!

Ce manuel d'instructions est notre propriété et ne doit pas être remis à des entreprises concurrentes. Toute reproduction, même partielle, est interdite sans notre consentement. Toute responsabilité concernant d'éventuelles fautes d'impression ou erreurs est déclinée. Avec la parution de cette édition toutes les versions précédentes perdent leur validité.